Typ LTR

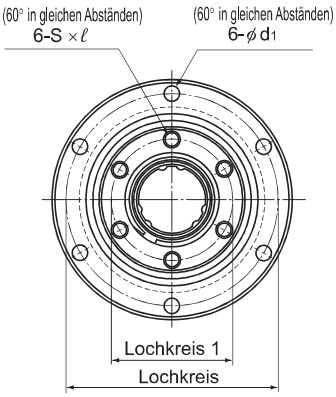

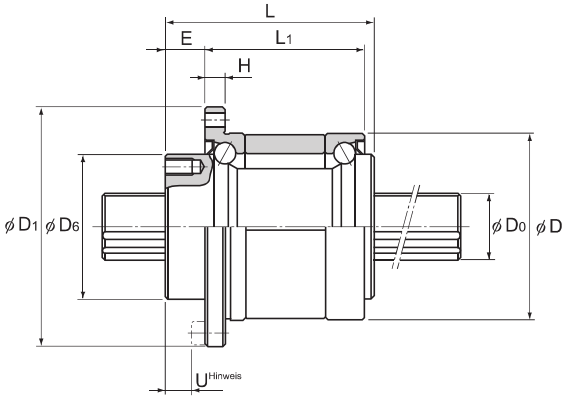

Typ	Abmessungen Nutwellenmutter										
	Außendurchmesser		Länge	Flansch-durchmesser							
	D	Toleranz	L	D_1	D_6 h7	H	L_1	E	Loch-kreis	Loch-kreis1	S × ℓ
LTR 16	52	0 −0,007	50	68	39,5	5	37	10	60	32	M5 × 8
LTR 20	56		63	72	43,5	6	48	12	64	36	M5 × 8
LTR 25	62		71	78	53	6	55	13	70	45	M6 × 8
LTR 32	80		80	105	65,5	9	60	17	91	55	M6 × 10
LTR 40	100	0 −0,008	100	130	79,5	11	74	23	113	68	M6 × 10
LTR 50	120		125	156	99,5	12	97	25	136	85	M10 × 15
LTR 60	134	0 −0,009	140	170	115	12	112	25	150	100	M10 × 15

Aufbau der Bestellbezeichnung

2 LTR50 K UU ZZ CM + 1000L H K

- 2: Anzahl der Muttern auf einer Welle (bei einer Mutter keine Angabe)
- LTR50: Baugröße
- K: Symbol für Flanschrichtung (*1)
- UU: Symbol des Abdichtzubehörs der Keilwellenmutter (*2)
- ZZ: Symbol für Abdichtung der Stützlager (*3)
- CM: Symbol für Vorspannungsklasse in Drehrichtung (*4)
- + 1000L: Gesamtlänge der Nutwelle (*7) (in mm)
- H: Symbol für Genauigkeitsklasse (*5)
- K: Symbol für Standardhohlwelle (*6)

(*2) Siehe A3-122. (*3) Siehe A3-122. (*4) Siehe A3-30. (*5) Siehe A3-34. (*6) Siehe A3-114. (*7) Siehe A3-117.

(*1) Ohne Symbol: Standard K: Flansch entgegengesetzt

Verschiedene Downloads zu den einzelnen Typen finden Sie auf unserer Homepage fur technischen Support. https://tech.thk.com

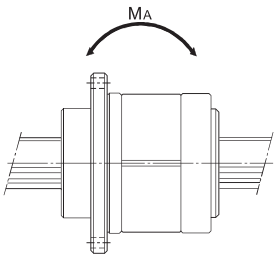

Einheit: mm

			Nutwellen-durchmesser		Zulässige Torsionsbelastung		Tragzahl		Zulässiges statisches Moment	Tragzahl Stützlager		Masse	
	d_1	U Hinweis	D_0 h7	Anzahl Kugelreihen	C_T Nm	C_{0T} Nm	C kN	C_0 kN	M_A** Nm	C kN	C_0 kN	Kugelnutmutter kg	Nutwelle kg/m
	4,5	5	16	6	31,4	34,3	7,06	12,6	67,6	12,7	11,8	0,51	1,6
	4,5	7	20	6	56,9	55,9	10,2	17,8	118	16,3	15,5	0,7	2,5
	4,5	8	25	6	105	103	15,2	25,8	210	17,6	18	0,93	3,9
	6,6	10	32	6	180	157	20,5	34	290	20,1	24	1,8	5,6
	9	13	40	6	419	377	37,8	60,5	687	37,2	42,5	3,9	9,9
	11	13	50	6	842	769	60,9	94,5	1340	41,7	54,1	6,7	15,5
	11	13	60	6	1220	1040	73,5	111,7	1600	53,1	68,4	8,8	22,3

Hinweis: **M_A ist das zulässige statische Moment in axialer Richtung bei Einsatz einer einzelnen Nutwellenmutter gemäß obiger Abbildung.
Das Maß U wird vom Kopf der Innensechskantschraube bis zur Stirnseite der Nutwellenmutter gemessen.
Detaillierte Angaben zu den Maximallängen der Wellen entsprechend den Genauigkeitsklassen finden Sie auf Seite A3-117.

Zubehör⇒A3-122