Typen NR-RX, NR-LRX, NR-R und NR-LR

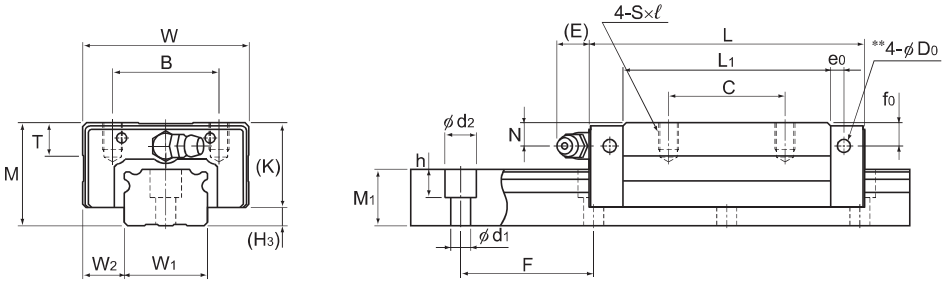

Typ NR-RX

Baureihe	Hauptabmessungen			Abmessungen Führungswagen												
	Höhe M	Breite W	Länge L	B	C	S×ℓ	L_1	T	K	N	f_0	E	e_0	D_0	Schmier-nippel	H_3
NR 25RX NR 25LRX	31	50	82,8 102	32	35 50	M6×8	61,4 80,6	9,7	25,5	7,8	5,1	12	4,5	3,9	B-M6F	5,5
NR 30RX NR 30LRX	38	60	98 120,5	40	40 60	M8×10	72,1 94,6	9,7	31	10,3	7	12	6,5	3,9	B-M6F	7
NR 35RX NR 35LRX	44	70	109,5 135	50	50 72	M8×12	79 104,5	11,7	35	12,1	8	12	6	5,2	B-M6F	9
NR 45RX NR 45LRX	52	86	138,2 171	60	60 80	M10×17	105 137,8	14,7	40,4	13,9	8	16	8,5	5,2	B-PT1/8	11,6
NR 55RX NR 55LRX	63	100	163,3 200,5	65	75 95	M12×18	123,6 160,8	17,7	49	16,6	10	16	10	5,2	B-PT1/8	14
NR 65RX NR 65LRX	75	126	186 246	76	70 110	M16×20	143,6 203,6	21,6	60	19	15	16	8,7	8,2	B-PT1/8	15
NR 75R NR 75LR	83	145	218 274	95	80 130	M18×25	170,2 226,2	25,3	68	18	17	16	9	8,2	B-PT1/8	15
NR 85R NR 85LR	90	156	246,7 302,8	100	80 140	M18×25	194,9 251	27,3	73	20	20	16	10	8,2	B-PT1/8	17
NR 100R NR 100LR	105	200	286,2 326,2	130	150 200	M18×27	223,4 263,4	34,3	85	23	23	10	12	8,2	B-PT1/4	20

Aufbau der Bestellbezeichnung

NR35 LRX 2 QZ KKHH C0 +1240L P T -Ⅱ

- NR35: Baugröße
- LRX: Typ des Führungswagen
- 2: Anzahl der Führungswagen pro Schiene
- QZ: Mit Schmiersystem QZ
- KKHH: Abdichtungs-Option (*1)
- C0: Symbol für die Vorspannungsklasse (*2)
  Normal (Kein Symbol)
  Leichte Vorspannung (C1)
  Mittlere Vorspannung (C0)
- +1240L: Schienenlänge (in mm)
- P: Symbol für Genauigkeitsklasse (*3)
  Normalklasse (Kein Symbol) / Hochgenaue Klasse (H)
  Präzisionsklasse (P) / Superpräzisionsklasse (SP)
  Ultrapräzisionsklasse (UP)
- T: Symbol für mehrteilige Schiene
- -Ⅱ: Anzahl der Schienen für Paralleleinsatz in einer Ebene (*4)

(*1) Siehe Zubehör zum Schutz gegen Verunreinigungen auf A1-516. (*2) Siehe A1-71. (*3) Siehe A1-77. (*4) Siehe A1-13.

Hinweis: Diese Bestellbezeichnung gibt ein Set mit einer Führungsschiene an. Für eine parallelle Anordnung von beispielsweise zwei Schienen sind daher zwei Sets erforderlich.
Die mit dem Schmiersystem QZ ausgestatteten Typen besitzen keine Schmiernippel. Wünschen Sie zusätzlich einen Schmiernippel, wenden Sie sich bitte an THK.

Verschiedene Downloads zu den einzelnen Typen finden Sie auf unserer Homepage fur technischen Support. https://tech.thk.com

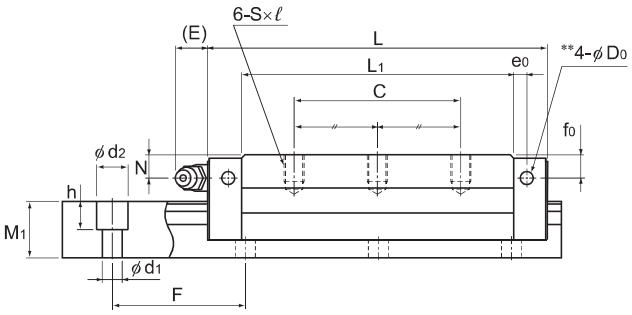

Typ NR-LRX

Einheit: mm

	Abmessungen Führungsschiene						Tragzahl		Zulässiges statisches Moment kNm*					Gewicht	
	Breite		Höhe	Teilung		Länge*	C	C_0	M_A		M_B		M_C	Führungswagen	Führungsschiene
	W_1 $^{0}_{-0,05}$	W_2	M_1	F	$d_1 \times d_2 \times h$	Max.	kN	kN	1 Wagen	2 Wagen	1 Wagen	2 Wagen	1 Wagen	kg	kg/m
	25	12,5	17	40	6×9,5×8,5	3000	37,1 45,4	68,1 90,8	0,57 0,989	3,04 4,91	0,346 0,597	1,84 2,95	0,703 0,937	0,4 0,5	2,9
	28	16	21	80	7×11×9	3000	54,7 66,9	98,1 130,8	0,986 1,71	5,17 8,34	0,599 1,03	3,13 5,02	1,15 1,53	0,7 0,9	4,2
	34	18	24,5	80	9×14×12	3000	72,4 89,6	124,6 169,1	1,37 2,46	7,38 12,1	0,835 1,49	4,48 7,3	1,74 2,36	1 1,3	6
	45	20,5	29	105	14×20×17	3090	110,2 132	197,6 255,8	2,81 4,87	14,7 23	1,72 2,94	8,95 13,8	3,72 4,81	1,8 2,3	9,5
	53	23,5	36,5	120	16×23×20	3060	141,9 175,1	250,2 338,4	4,22 7,27	21,8 35,9	2,56 4,4	13,2 21,7	5,37 7,27	3,3 4,3	14
	63	31,5	43	150	18×26×22	3000	208,7 268,9	351,7 505,5	6,87 13,8	35 65,4	4,16 8,31	21,2 39,3	8,94 12,9	6 8,5	19,6
	75	35	44	150	22×32×26	3000	271 355	610 800	14,4 25,4	73,3 118	8,91 15,4	44,7 71,4	19,3 25,2	8,7 11,6	24,6
	85	35,5	48	180	24×35×28	3000	336 435	751 972	20,3 34,7	102 160	12,4 21	62,6 96,2	26,8 34,6	12,3 15,8	30,5
	100	50	57	210	26×39×32	3000	479 599	1040 1300	34 47,3	167 238	20,7 29,2	101 146	43,4 54,6	21,8 26,1	42,6

Hinweis 1: * Max. Länge L Gibt die maximale Standardlänge der Führungsschiene an (siehe A**1-240**).
*Zulässiges statisches Moment 1 Wagen: Zulässiges statisches Moment bei einem Führungswagen.
2 Wagen: Zulässiges statisches Moment bei zwei eng zusammengesetzten Führungswagen.
Ölschmierung: Teilen Sie bitte bei einer Ölschmierung THK die Einbaulage und die Position des Schmieranschlusses am Führungswagen mit (zur Einbaurichtung siehe A**1-12** und zur Schmierung siehe A**24-2**).
Länge des Wagens L Das Maß L gibt die Gesamtlänge des Führungswagens inkl. der Abdichtungsoption UU oder SS an.
Bei Ausstattung mit anderem Abdichtungs- oder Schmierzubehör nimmt die Gesamtlänge zu (siehe A**1-491** oder A**1-512**).
** Schmiernippel-Vorbohrung Vorbohrung für seitliche Schmiernippel, wenn bei den Typen mit dem Lamellen-Kontaktabstreifer LaCS und dem Schmiersystem QZ Schmiernippel erwünscht sind.
Die Vorbohrungen für die seitlichen Schmiernippel sind außer bei den gekennzeichneten Typen nicht durchgebohrt.
Wenn eine Bearbeitung für Schmiernippel gewünscht ist, fragen Sie bitte THK.
Hinweis 2: Die Tragzahl in der Maßtabelle gilt für eine Last in radialer Richtung. In A**1-59** auf Tab. 7 sind die Tragzahlen für Lasten in gegenradialer oder tangentialer Richtung aufgeführt.

Zubehör⇒A1-477