Typen NR-A, NR-LA, NRS-A und NRS-LA

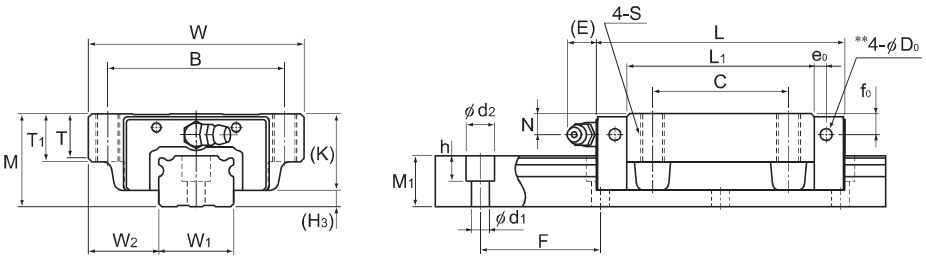

Typ NR-A, NRS-A

Baureihe	Hauptabmessungen			Abmessungen Führungswagen													
	Höhe	Breite	Länge													Schmier-nippel	
	M	W	L	B	C	S×ℓ	L_1	T	T_1	K	N	f_0	E	e_0	D_0		H_3
NR 75A NR 75LA	83	195	218 274	165	130	M18×30	170,2 226,2	28	30	68	18	17	16	9	8,2	B-PT1/8	15
NR 85A NR 85LA	90	215	246,7 302,8	185	140	M20×34	194,9 251	32	34	73	20	20	16	10	8,2	B-PT1/8	17
NR 100A NR 100LA	105	260	286,2 326,2	220	150 200	M20×38	223,4 263,4	35	38	85	23	23	10	12	8,2	B-PT1/4	20
NRS 75A NRS 75LA	83	195	218 274	165	130	M18×30	170,2 226,2	28	30	68	18	17	16	9	8,2	B-PT1/8	15
NRS 85A NRS 85LA	90	215	246,7 302,8	185	140	M20×34	194,9 251	32	34	73	20	20	16	10	8,2	B-PT1/8	17
NRS 100A NRS 100LA	105	260	286,2 326,2	220	150 200	M20×38	223,4 263,4	35	38	85	23	23	10	12	8,2	B-PT1/4	20

Aufbau der Bestellbezeichnung

NR75 A 2 QZ KKHH C0 +1400L P Z T -II

- NR75: Baugröße
- A: Typ des Führungswagen
- 2: Anzahl der Führungswagen pro Schiene
- QZ: Mit Schmiersystem QZ
- KKHH: Abdichtungs-Option (*1)
- C0: Symbol für die Vorspannungsklasse (*2)
  Normal (Kein Symbol)
  Leichte Vorspannung (C1)
  Mittlere Vorspannung (C0)
- +1400L: Schienenlänge (in mm)
- P: Symbol für Genauigkeitsklasse (*3)
  Normalklasse (Kein Symbol) / Hochgenaue Klasse (H)
  Präzisionsklasse (P) / Superpräzisionsklasse (SP)
  Ultrapräzisionsklasse (UP)
- Z: Mit Abdeckband SV oder Abdeckband SP (*4)
- T: Symbol für mehrteilige Schiene
- -II: Anzahl der Schienen für Paralleleinsatz in einer Ebene (*5)

(*1) Siehe Zubehör zum Schutz gegen Verunreinigungen auf A1-516. (*2) Siehe A1-71. (*3) Siehe A1-77.
(*4) Geben Sie die Art des Abdeckbandes an. (*5) Siehe A1-13.

Hinweis: Diese Bestellbezeichnung gibt ein Set mit einer Führungsschiene an. Für eine parallelle Anordnung von beispielsweise zwei Schienen sind daher zwei Sets erforderlich.
Die mit dem Schmiersystem QZ ausgestatteten Typen besitzen keine Schmiernippel. Wünschen Sie zusätzlich einen Schmiernippel, wenden Sie sich bitte an THK.

Verschiedene Downloads zu den einzelnen Typen finden Sie auf unserer Homepage fur technischen Support. https://tech.thk.com

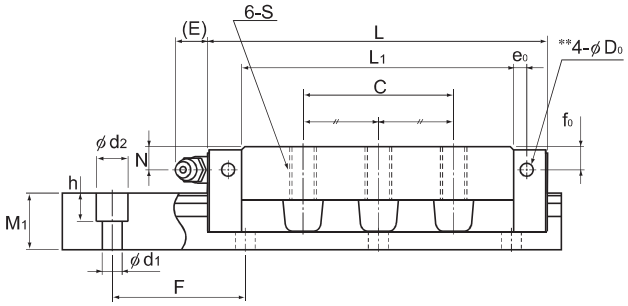

Typ NR-LA, NRS-LA

Einheit: mm

	Abmessungen Führungsschiene						Tragzahl		Zulässiges statisches Moment kNm*					Gewicht	
	Breite		Höhe	Teilung		Länge*	C	C_0	M_A		M_B		M_C	Führungswagen	Führungsschiene
	W_1 0 -0,05	W_2	M_1	F	$d_1 \times d_2 \times h$	Max.	kN	kN	1 Wagen	2 Wagen	1 Wagen	2 Wagen	1 Wagen	kg	kg/m
	75	60	44	150	22×32×26	3000	271 355	610 800	14,4 25,4	73,3 118	8,91 15,4	44,7 71,4	19,3 25,2	11,3 15	24,6
	85	65	48	180	24×35×28	3000	336 435	751 972	20,3 34,7	102 160	12,4 21	62,6 96,2	26,8 34,6	16,2 20,7	30,5
	100	80	57	210	26×39×32	3000	479 599	1040 1300	34 47,3	167 238	20,7 29,2	101 146	43,4 54,6	26,7 31,2	42,6
	75	60	44	150	22×32×26	3000	212 278	431 566	10,6 18,6	53,8 87	10,6 18,6	53,8 87	13,4 17,6	11,3 15	24,6
	85	65	48	180	24×35×28	3000	264 342	531 687	14,9 25,4	75,3 117	14,9 25,4	75,3 117	18,7 24,2	16,2 20,7	30,5
	100	80	57	210	26×39×32	3000	376 470	737 920	25,1 34,6	123 174	25,1 34,6	123 174	30,4 38,1	26,7 31,2	42,6

Hinweis 1: *Max. Länge L Gibt die maximale Standardlänge der Führungsschiene an (siehe **A1-240**).
*Zulässiges statisches Moment 1 Wagen: Zulässiges statisches Moment bei einem Führungswagen.
2 Wagen: Zulässiges statisches Moment bei zwei eng zusammengesetzten Führungswagen.
Ölschmierung: Teilen Sie bitte bei einer Ölschmierung THK die Einbaulage und die Position des Schmieranschlusses am Führungswagen mit (zur Einbaurichtung siehe **A1-12** und zur Schmierung siehe **A24-2**).
Länge des Wagens L Das Maß L gibt die Gesamtlänge des Führungswagens inkl. der Abdichtungsoption UU oder SS an.
Bei Ausstattung mit anderem Abdichtungs- oder Schmierzubehör nimmt die Gesamtlänge zu (siehe **A1-491** oder **A1-512**).
**Schmiernippel-Vorbohrung Vorbohrung für seitliche Schmiernippel, wenn bei den Typen mit dem Lamellen-Kontaktabstreifer LaCS und dem Schmiersystem QZ Schmiernippel erwünscht sind.
Die Vorbohrungen für die seitlichen Schmiernippel sind außer bei den gekennzeichneten Typen nicht durchgebohrt.
Wenn eine Bearbeitung für Schmiernippel gewünscht ist, fragen Sie bitte THK.
Hinweis 2: Die Tragzahl in der Maßtabelle gilt für eine Last in radialer Richtung. In **A1-59** auf Tab. 7 sind die Tragzahlen für Lasten in gegenradialer oder tangentialer Richtung aufgeführt.

Typen NR-B, NR-LB, NRS-B und NRS-LB

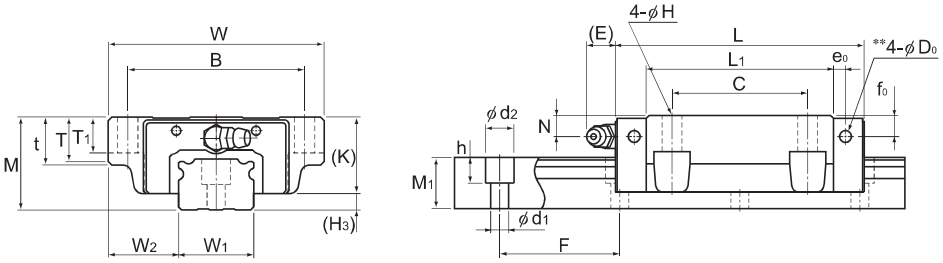

Typ NR-B, NRS-B

Baureihe	Hauptabmessungen			Abmessungen Führungswagen														
	Höhe	Breite	Länge														Schmier-nippel	
	M	W	L	B	C	H	L_1	t	T	T_1	K	N	f_0	E	e_0	D_0		H_3
NR 75B NR 75LB	83	195	218 274	165	130	18	170,2 226,2	30	28	26	68	18	17	16	9	8,2	B-PT1/8	15
NR 85B NR 85LB	90	215	246,7 302,8	185	140	18	194,9 251	34	32	28	73	20	20	16	10	8,2	B-PT1/8	17
NR 100B NR 100LB	105	260	286,2 326,2	220	150 200	20	223,4 263,4	38	35	32	85	23	23	10	12	8,2	B-PT1/4	20
NRS 75B NRS 75LB	83	195	218 274	165	130	18	170,2 226,2	30	28	26	68	18	17	16	9	8,2	B-PT1/8	15
NRS 85B NRS 85LB	90	215	246,7 302,8	185	140	18	194,9 251	34	32	28	73	20	20	16	10	8,2	B-PT1/8	17
NRS 100B NRS 100LB	105	260	286,2 326,2	220	150 200	20	223,4 263,4	38	35	32	85	23	23	10	12	8,2	B-PT1/4	20

Aufbau der Bestellbezeichnung

NR75 B 2 QZ DDHH C0 +1080L P Z T -II

- NR75: Baugröße
- B: Typ des Führungswagen
- 2: Anzahl der Führungswagen pro Schiene
- QZ: Mit Schmiersystem QZ
- DDHH: Abdichtungs-Option (*1)
- C0: Symbol für die Vorspannungsklasse (*2)
  Normal (Kein Symbol)
  Leichte Vorspannung (C1)
  Mittlere Vorspannung (C0)
- +1080L: Schienenlänge (in mm)
- P: Symbol für Genauigkeitsklasse (*3)
  Normalklasse (Kein Symbol) / Hochgenaue Klasse (H)
  Präzisionsklasse (P) / Superpräzisionsklasse (SP)
  Ultrapräzisionsklasse (UP)
- Z: Mit Abdeckband SV oder Abdeckband SP (*4)
- T: Symbol für mehrteilige Schiene
- -II: Anzahl der Schienen für Paralleleinsatz in einer Ebene (*5)

(*1) Siehe Zubehör zum Schutz gegen Verunreinigungen auf A1-516. (*2) Siehe A1-71. (*3) Siehe A1-77.
(*4) Geben Sie die Art des Abdeckbandes an. (*5) Siehe A1-13.

Hinweis: Diese Bestellbezeichnung gibt ein Set mit einer Führungsschiene an. Für eine parallelle Anordnung von beispielsweise zwei Schienen sind daher zwei Sets erforderlich.
Die mit dem Schmiersystem QZ ausgestatteten Typen besitzen keine Schmiernippel. Wünschen Sie zusätzlich einen Schmiernippel, wenden Sie sich bitte an THK.

Verschiedene Downloads zu den einzelnen Typen finden Sie auf unserer Homepage fur technischen Support. https://tech.thk.com

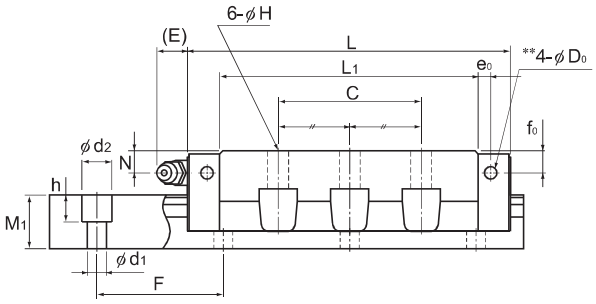

Typ NR-LB, NRS-LB

Einheit: mm

	Abmessungen Führungsschiene						Tragzahl		Zulässiges statisches Moment kNm *					Gewicht	
	Breite		Höhe	Teilung		Länge*	C	C_0	M_A		M_B		M_C	Führungswagen	Führungsschiene
	W_1 0 -0,05	W_2	M_1	F	$d_1 \times d_2 \times h$	Max.	kN	kN	1 Wagen	2 Wagen	1 Wagen	2 Wagen	1 Wagen	kg	kg/m
	75	60	44	150	22×32×26	3000	271 355	610 800	14,4 25,4	73,3 118	8,91 15,4	44,7 71,4	19,3 25,2	11,3 15	24,6
	85	65	48	180	24×35×28	3000	336 435	751 972	20,3 34,7	102 160	12,4 21	62,6 96,2	26,8 34,6	16,2 20,7	30,5
	100	80	57	210	26×39×32	3000	479 599	1040 1300	34 47,3	167 238	20,7 29,2	101 146	43,4 54,6	26,7 31,2	42,6
	75	60	44	150	22×32×26	3000	212 278	431 566	10,6 18,6	53,8 87	10,6 18,6	53,8 87	13,4 17,6	11,3 15	24,6
	85	65	48	180	24×35×28	3000	264 342	531 687	14,9 25,4	75,3 117	14,9 25,4	75,3 117	18,7 24,2	16,2 20,7	30,5
	100	80	57	210	26×39×32	3000	376 470	737 920	25,1 34,6	123 174	25,1 34,6	123 174	30,4 38,1	26,7 31,2	42,6

Hinweis 1: *Max. Länge L Gibt die maximale Standardlänge der Führungsschiene an (siehe **A1-240**).
*Zulässiges statisches Moment 1 Wagen: Zulässiges statisches Moment bei einem Führungswagen.
2 Wagen: Zulässiges statisches Moment bei zwei eng zusammengesetzten Führungswagen.
Ölschmierung: Teilen Sie bitte bei einer Ölschmierung THK die Einbaulage und die Position des Schmieranschlusses am Führungswagen mit (zur Einbaurichtung siehe **A1-12** und zur Schmierung siehe **A24-2**).
Länge des Wagens L Das Maß L gibt die Gesamtlänge des Führungswagens inkl. der Abdichtungsoption UU oder SS an.
Bei Ausstattung mit anderem Abdichtungs- oder Schmierzubehör nimmt die Gesamtlänge zu (siehe **A1-491** oder **A1-512**).
** Schmiernippel-Vorbohrung Vorbohrung für seitliche Schmiernippel, wenn bei den Typen mit dem Lamellen-Kontaktabstreifer LaCS und dem Schmiersystem QZ Schmiernippel erwünscht sind.
Die Vorbohrungen für die seitlichen Schmiernippel sind außer bei den gekennzeichneten Typen nicht durchgebohrt.
Wenn eine Bearbeitung für Schmiernippel gewünscht ist, fragen Sie bitte THK.
Hinweis 2: Die Tragzahl in der Maßtabelle gilt für eine Last in radialer Richtung. In **A1-59** auf Tab. 7 sind die Tragzahlen für Lasten in gegenradialer oder tangentialer Richtung aufgeführt.

Zubehör⇒A1-477

Typen NRS-CX und NRS-LCX

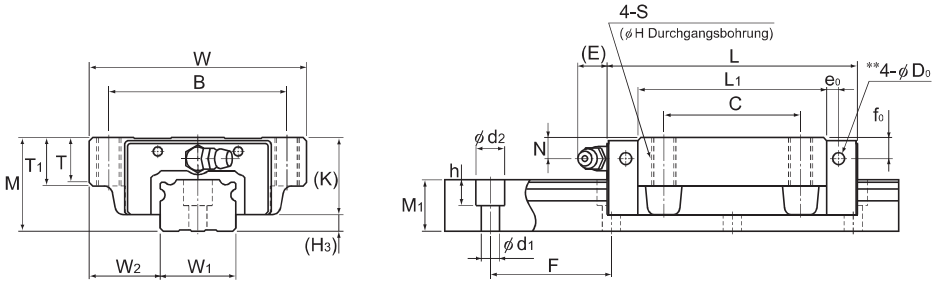

Typ NRS-CX

Baureihe	Hauptabmessungen			Abmessungen Führungswagen														
	Höhe M	Breite W	Länge L	B	C	S	H	L_1	T	T_1	K	N	f_0	E	e_0	D_0	Schmier-nippel	H_3
NRS 25CX NRS 25LCX	31	72	82,8 102	59	45	M8	6,8	61,4 80,6	14,8	16	25,5	7,8	5,1	12	4,5	3,9	B-M6F	5,5
NRS 30CX NRS 30LCX	38	90	98 120,5	72	52	M10	8,5	72,1 94,6	16,9	18,1	31	10,3	7	12	6,5	3,9	B-M6F	7
NRS 35CX NRS 35LCX	44	100	109,5 135	82	62	M10	8,5	79 104,5	18,9	20,1	35	12,1	8	12	6	5,2	B-M6F	9
NRS 45CX NRS 45LCX	52	120	138,2 171	100	80	M12	10,5	105 137,8	20,6	22,1	40,4	13,9	8	16	8,5	5,2	B-PT1/8	11,6
NRS 55CX NRS 55LCX	63	140	163,3 200,5	116	95	M14	12,5	123,6 160,8	22,5	24	49	16,6	10	16	10	5,2	B-PT1/8	14
NRS 65CX NRS 65LCX	75	170	186 246	142	110	M16	14,5	143,6 203,6	26	28	60	19	15	16	8,7	8,2	B-PT1/8	15

Aufbau der Bestellbezeichnung

NRS45 LCX 2 QZ SSHH C0 +2040L P T -Ⅱ

- NRS45: Baugröße
- LCX: Typ des Führungswagen
- 2: Anzahl der Führungswagen pro Schiene
- QZ: Mit Schmiersystem QZ
- SSHH: Abdichtungs-Option (*1)
- C0: Symbol für die Vorspannungsklasse (*2)
  Normal (Kein Symbol)
  Leichte Vorspannung (C1)
  Mittlere Vorspannung (C0)
- +2040L: Schienenlänge (in mm)
- P: Symbol für Genauigkeitsklasse (*3)
  Normalklasse (Kein Symbol) / Hochgenaue Klasse (H)
  Präzisionsklasse (P) / Superpräzisionsklasse (SP)
  Ultrapräzisionsklasse (UP)
- T: Symbol für mehrteilige Schiene
- -Ⅱ: Anzahl der Schienen für Paralleleinsatz in einer Ebene (*4)

(*1) Siehe Zubehör zum Schutz gegen Verunreinigungen auf A1-516. (*2) Siehe A1-71. (*3) Siehe A1-77. (*4) Siehe A1-13.

Hinweis: Diese Bestellbezeichnung gibt ein Set mit einer Führungsschiene an. Für eine parallelle Anordnung von beispielsweise zwei Schienen sind daher zwei Sets erforderlich.
Die mit dem Schmiersystem QZ ausgestatteten Typen besitzen keine Schmiernippel. Wünschen Sie zusätzlich einen Schmiernippel, wenden Sie sich bitte an THK.

Verschiedene Downloads zu den einzelnen Typen finden Sie auf unserer Homepage fur technischen Support. https://tech.thk.com

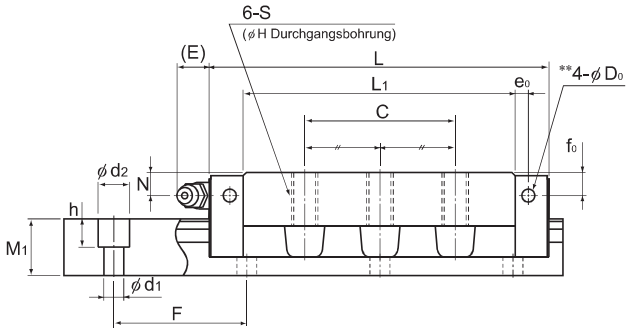

Typ NRS-LCX

Einheit: mm

	Abmessungen Führungsschiene						Tragzahl		Zulässiges statisches Moment kNm*					Gewicht	
	Breite		Höhe	Teilung		Länge*	C	C_0	M_A		M_B		M_C	Führungswagen	Führungsschiene
	W_1 $^{0}_{-0,05}$	W_2	M_1	F	$d_1 \times d_2 \times h$	Max.	kN	kN	1 Wagen	2 Wagen	1 Wagen	2 Wagen	1 Wagen	kg	kg/m
	25	23,5	17	40	6×9,5×8,5	3000	28,4 34,7	52,2 69,6	0,457 0,786	2,43 3,9	0,422 0,727	2,25 3,61	0,552 0,732	0,6 0,8	2,9
	28	31	21	80	7×11×9	3000	41,9 51,2	75,2 100,2	0,785 1,36	4,12 6,62	0,726 1,26	3,82 6,13	0,896 1,19	1,1 1,5	4,2
	34	33	24,5	80	9×14×12	3000	55,5 68,6	95,5 129,5	1,09 1,95	5,88 9,61	1,01 1,81	5,45 8,9	1,36 1,84	1,6 2	6
	45	37,5	29	105	14×20×17	3000	84,4 101,1	151,4 195,9	2,23 3,87	11,7 18,3	2,07 3,57	10,8 16,9	2,9 3,75	2,7 3,6	9,5
	53	43,5	36,5	120	16×23×20	3000	108,7 134,1	191,6 259,3	3,36 5,76	17,4 28,4	3,1 5,32	16,1 26,3	4,19 5,67	4,5 5,9	14
	63	53,5	43	150	18×26×22	3000	159,8 206	269,4 387,2	5,46 10,9	27,8 51,9	5,05 10,1	25,8 48	6,97 10,02	7,8 11	19,6

Hinweis 1: *Max. Länge L Gibt die maximale Standardlänge der Führungsschiene an (siehe A**1-240**).
*Zulässiges statisches Moment 1 Wagen: Zulässiges statisches Moment bei einem Führungswagen.
2 Wagen: Zulässiges statisches Moment bei zwei eng zusammengesetzten Führungswagen.
Ölschmierung: Teilen Sie bitte bei einer Ölschmierung THK die Einbaulage und die Position des Schmieranschlusses am Führungswagen mit (zur Einbaurichtung siehe A**1-12** und zur Schmierung siehe A**24-2**).
Länge des Wagens L Das Maß L gibt die Gesamtlänge des Führungswagens inkl. der Abdichtungsoption UU oder SS an.
Bei Ausstattung mit anderem Abdichtungs- oder Schmierzubehör nimmt die Gesamtlänge zu (siehe A**1-491** oder A**1-512**).
** Schmiernippel-Vorbohrung Vorbohrung für seitliche Schmiernippel, wenn bei den Typen mit dem Lamellen-Kontaktabstreifer LaCS und dem Schmiersystem QZ Schmiernippel erwünscht sind.
Die Vorbohrungen für die seitlichen Schmiernippel sind außer bei den gekennzeichneten Typen nicht durchgebohrt.
Wenn eine Bearbeitung für Schmiernippel gewünscht ist, fragen Sie bitte THK.
Hinweis 2: Die Tragzahl in der Maßtabelle gilt für eine Last in radialer Richtung. In A**1-59** auf Tab. 7 sind die Tragzahlen für Lasten in gegenradialer oder tangentialer Richtung aufgeführt.

Zubehör⇒A1-477