# Typen SSR-XW und SSR-XWM

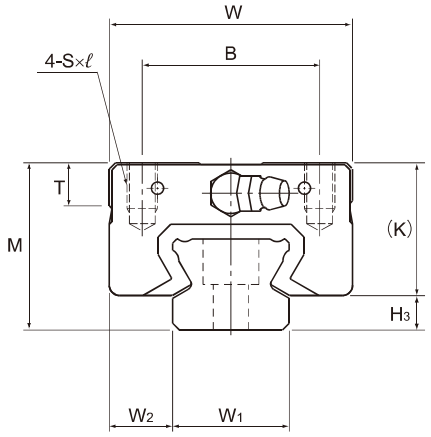


| Baugröße | Hauptabmessungen | | | Abmessungen Führungswagen | | | | | | | | | | | | |
|---|---|---|---|---|---|---|---|---|---|---|---|---|---|---|---|---|
| | Höhe | Breite | Länge | | | | | | | | | | | | Schmier-nippel | |
| | M | W | L | B | C | S×ℓ | $L_1$ | T | K | N | E | $f_0$ | $e_0$ | $D_0$ | | $H_3$ |
| SSR 15XW<br>SSR 15XWM | 24 | 34 | 56,9 | 26 | 26 | M4×7 | 39,9 | 6,5 | 19,5 | 4,5 | 5,5 | 2,7 | 4,5 | 3 | PB1021B | 4,5 |
| SSR 20XW<br>SSR 20XWM | 28 | 42 | 66,5 | 32 | 32 | M5×8 | 46,6 | 8,2 | 22 | 5,5 | 12 | 2,9 | 5,2 | 3 | B-M6F | 6 |
| SSR 25XW<br>SSR 25XWM | 33 | 48 | 83 | 35 | 35 | M6×9 | 59,8 | 8,4 | 26,2 | 6 | 12 | 3,3 | 6,8 | 3 | B-M6F | 6,8 |
| SSR 30XW<br>SSR 30XWM | 42 | 60 | 97 | 40 | 40 | M8×12 | 70,7 | 11,3 | 32,5 | 8 | 12 | 4,5 | 7,6 | 4 | B-M6F | 9,5 |
| SSR 35XW | 48 | 70 | 110,9 | 50 | 50 | M8×12 | 80,5 | 13 | 36,5 | 8,5 | 12 | 4,7 | 8,8 | 4 | B-M6F | 11,5 |

Hinweis: Symbol M gibt an, dass korrosionsbeständiger Stahl für den Führungswagen, die Führungsschiene und die Kugeln verwendet wird. Mit diesem Symbol gekennzeichnete Typen sind daher hoch korrosions- und umweltbeständig.

**Aufbau der Bestellbezeichnung**

**SSR25X W 2 UU C1 M +1200L Y P T M -Ⅱ**

- SSR25X: Bau-größe
- W: Wagentyp
- 2: Anzahl der Führungswagen pro Schiene
- UU: Abdichtungs-Option (*1)
- C1: Symbol für die Vorspannungsklasse (*2) Normal (Kein Symbol) Leichte Vorspannung (C1)
- M: Korrosionsbeständiger Stahl Führungswagen
- +1200L: Schienenlänge (mm)
- Y: Gilt nur für 15 und 25
- P: Symbol für Führungsschiene mehrteilige Schiene
- T: Symbol für Genauigkeitsklasse (*3) Normalklasse (kein Symbol) Hochgenauigkeitsklasse (H)/Präzisionsklasse (P) Superpräzisionsklasse (SP)/Ultrapräzisionsklasse (UP)
- M: korrosionsbeständiger Stahl Führungsschiene
- -Ⅱ: Anzahl der Schienen für Paralleleinsatz in einer Ebene (*4)

(*1) Siehe Zubehör zum Schutz gegen Verunreinigungen auf A1-492. (*2) Siehe A1-70. (*3) Siehe A1-76. (*4) Siehe A1-13.

Hinweis: Diese Bestellbezeichnung gibt ein Set mit einer Führungsschiene an. Für eine parallelle Anordnung von beispielsweise zwei Schienen sind daher zwei Sets erforderlich.



Verschiedene Downloads zu den einzelnen Typen finden Sie auf unserer Homepage fur technischen Support. https://tech.thk.com

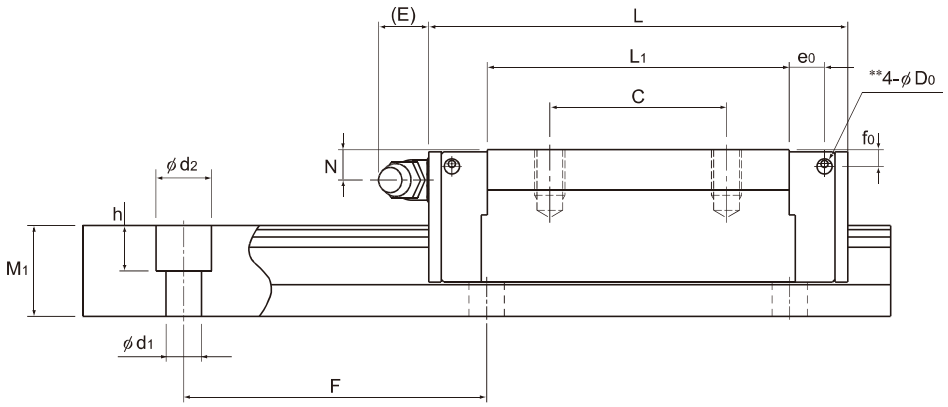




Einheit: mm

| | Abmessungen Führungsschiene | | | | | | Tragzahl | | Zulässiges statisches Moment kNm* | | | | | Gewicht | |
|---|---|---|---|---|---|---|---|---|---|---|---|---|---|---|---|
| | Breite | | Höhe | Teilung | | Länge* | C | $C_0$ | $M_A$ | | $M_B$ | | $M_C$ | Führungswagen | Führungsschiene |
| | $W_1$ ±0,05 | $W_2$ | $M_1$ | F | $d_1 \times d_2 \times h$ | Max. | kN | kN | 1 Wagen | 2 Wagen | 1 Wagen | 2 Wagen | 1 Wagen | kg | kg/m |
| | 15 | 9,5 | 12,5 | 60 | 4,5×7,5×5,3 | 3000 (1240) | 14,7 | 16,5 | 0,0792 | 0,44 | 0,0486 | 0,274 | 0,0962 | 0,15 | 1,2 |
| | 20 | 11 | 15,5 | 60 | 6×9,5×8,5 | 3000 (1480) | 19,6 | 23,4 | 0,138 | 0,723 | 0,0847 | 0,448 | 0,18 | 0,25 | 2,1 |
| | 23 | 12,5 | 18 | 60 | 7×11×9 | 3000 (2020) | 31,5 | 36,4 | 0,258 | 1,42 | 0,158 | 0,884 | 0,33 | 0,4 | 2,7 |
| | 28 | 16 | 23 | 80 | 7×11×9 | 3000 (2520) | 46,5 | 52,7 | 0,446 | 2,4 | 0,274 | 1,49 | 0,571 | 0,8 | 4,3 |
| | 34 | 18 | 27,5 | 80 | 9×14×12 | 3000 | 64,6 | 71,6 | 0,711 | 3,72 | 0,437 | 2,31 | 0,936 | 1,1 | 6,4 |

Hinweis 1: Die Vorbohrungen für die Seitenschmiernippell** sind nicht durchgebohrt, um zu verhindern das Fremdpartikel in das Wageninnere eindringen können.
Auf Anfrage liefert THK die Führungen mit seitlichen Schmiernippeln fertig montiert. Verwenden Sie die Vorbohrungen für die Seitennippel** nicht für andere Zwecke als der Anbringung eines Schmiernippels.
Die Längenangabe unter "Länge*" gibt die maximale Standardlänge der Führungsschiene eines Typs an. (Siehe A1-116).
Zulässiges statisches Moment*: 1 Wagen: Zulässiges statisches Moment bei einem Führungswagen
2 Wagen: Zulässiges statisches Moment bei zwei eng zusammengesetzten Führungswagen

Hinweis 2: Für die Typen SSR15 und 25 werden zwei Arten von Führungsschienen mit unterschiedlich großen Montagebohrungen angeboten (siehe Tab. 1).
Beim Austausch dieses Typs durch Typ SR ist die Größe der Montagebohrung an der Führungsschiene zu beachten.
Fragen Sie in einem solchen Fall THK.

Tab. 1 Größe der Montagebohrung für die Schiene

| Baureihe/-größe | Standardschiene | Semi-Standardschiene |
|---|---|---|
| SSR 15 | Für M4 (Symbol Y) | Für M3 (kein Symbol) |
| SSR 25 | Für M6 (Symbol Y) | Für M5 (kein Symbol) |

Zubehör⇒A1-455

# Typen SSR-XV und SSR-XVM

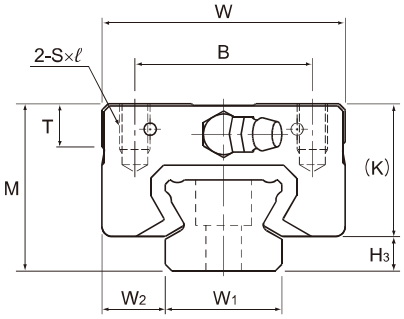


| Baugröße | Hauptabmessungen | | | Abmessungen Führungswagen | | | | | | | | | | | |
|---|---|---|---|---|---|---|---|---|---|---|---|---|---|---|---|
| | Höhe M | Breite W | Länge L | B | S×ℓ | $L_1$ | T | K | N | E | $f_0$ | $e_0$ | $D_0$ | Schmier-nippel | $H_3$ |
| SSR 15XV<br>SSR 15XVM | 24 | 34 | 40,3 | 26 | M4×7 | 23,3 | 6,5 | 19,5 | 4,5 | 5,5 | 2,7 | 4,5 | 3 | PB1021B | 4,5 |
| SSR 20XV<br>SSR 20XVM | 28 | 42 | 47,7 | 32 | M5×8 | 27,8 | 8,2 | 22 | 5,5 | 12 | 2,9 | 5,2 | 3 | B-M6F | 6 |
| SSR 25XV<br>SSR 25XVM | 33 | 48 | 60 | 35 | M6×9 | 36,8 | 8,4 | 26,2 | 6 | 12 | 3,3 | 6,8 | 3 | B-M6F | 6,8 |

Hinweis: Symbol M gibt an, dass korrosionsbeständiger Stahl für den Führungswagen, die Führungsschiene und die Kugeln verwendet wird. Mit diesem Symbol gekennzeichnete Typen sind daher hoch korrosions- und umweltbeständig.

**Aufbau der Bestellbezeichnung**

**SSR25X V 2 UU C1 M +1200L Y P T M -Ⅲ**

- SSR25X: Bau-größe
- V: Wagentyp
- 2: Anzahl der Führungswagen pro Schiene
- UU: Abdichtungs-Option (*1)
- C1: Symbol für die Vorspannungsklasse (*2) Normal (Kein Symbol) Leichte Vorspannung (C1)
- M: Korrosionsbeständiger Stahl Führungswagen
- +1200L: Schienenlänge (mm)
- Y: Gilt nur für 15 und 25
- P: Symbol für Genauigkeitsklasse (*3) Normalklasse (kein Symbol) Hochgenauigkeitsklasse (H)/Präzisionsklasse (P) Superpräzisionsklasse (SP)/Ultrapräzisionsklasse (UP)
- T: Symbol für Führungsschiene mehrteilige Schiene
- M: korrosionsbeständiger Stahl Führungsschiene
- -Ⅲ: Anzahl der Schienen für Paralleleinsatz in einer Ebene (*4)

(*1) Siehe Zubehör zum Schutz gegen Verunreinigungen auf **A1-492**. (*2) Siehe **A1-70**. (*3) Siehe **A1-76**. (*4) Siehe **A1-13**.

Hinweis: Diese Bestellbezeichnung gibt ein Set mit einer Führungsschiene an. Für eine parallelle Anordnung von beispielsweise zwei Schienen sind daher zwei Sets erforderlich.



Verschiedene Downloads zu den einzelnen Typen finden Sie auf unserer Homepage fur technischen Support. https://tech.thk.com

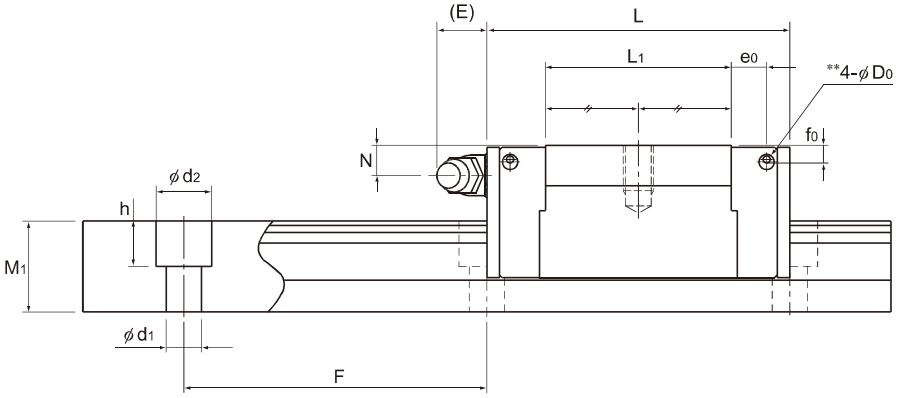


Einheit: mm

| | Abmessungen Führungsschiene | | | | | | Tragzahl | | Zulässiges statisches Moment kNm* | | | | | Gewicht | |
|---|---|---|---|---|---|---|---|---|---|---|---|---|---|---|---|
| | Breite | | Höhe | Teilung | | Länge* | C | $C_0$ | $M_A$ | | $M_B$ | | $M_C$ | Führungswagen | Führungsschiene |
| | $W_1$ ±0,05 | $W_2$ | $M_1$ | F | $d_1 \times d_2 \times h$ | Max. | kN | kN | 1 Wagen | 2 Wagen | 1 Wagen | 2 Wagen | 1 Wagen | kg | kg/m |
| | 15 | 9,5 | 12,5 | 60 | 4,5×7,5×5,3 | 3000 (1240) | 9,1 | 9,7 | 0,0303 | 0,192 | 0,0189 | 0,122 | 0,0562 | 0,08 | 1,2 |
| | 20 | 11 | 15,5 | 60 | 6×9,5×8,5 | 3000 (1480) | 13,4 | 14,4 | 0,0523 | 0,336 | 0,0326 | 0,213 | 0,111 | 0,14 | 2,1 |
| | 23 | 12,5 | 18 | 60 | 7×11×9 | 3000 (2020) | 21,7 | 22,5 | 0,104 | 0,661 | 0,0652 | 0,419 | 0,204 | 0,23 | 2,7 |

Hinweis 1: Die Vorbohrungen für die Seitenschmiernippel** sind nicht durchgebohrt, um zu verhindern das Fremdpartikel in das Wageninnere eindringen können.
Auf Anfrage liefert THK die Führungen mit seitlichen Schmiernippeln fertig montiert. Verwenden Sie die Vorbohrungen für die Seitennippel** nicht für andere Zwecke als der Anbringung eines Schmiernippels.
Die Längenangabe unter "Länge" gibt die maximale Standardlänge der Führungsschiene eines Typs an. (Siehe A1-116).
Zulässiges statisches Moment*: 1 Wagen: Zulässiges statisches Moment bei einem Führungswagen
2 Wagen: Zulässiges statisches Moment bei zwei eng zusammengesetzten Führungswagen

Hinweis 2: Für die Typen SSR15 und 25 werden zwei Arten von Führungsschienen mit unterschiedlich großen Montagebohrungen angeboten (siehe Tab. 1).
Beim Austausch dieses Typs durch Typ SR ist die Größe der Montagebohrung an der Führungsschiene zu beachten.
Fragen Sie in einem solchen Fall THK.

Tab. 1 Größe der Montagebohrung für die Schiene

| Baureihe/-größe | Standardschiene | Semi-Standardschiene |
|---|---|---|
| SSR 15 | Für M4 (Symbol Y) | Für M3 (kein Symbol) |
| SSR 25 | Für M6 (Symbol Y) | Für M5 (kein Symbol) |

Zubehör⇒A1-455

# Typ SSR-XTB

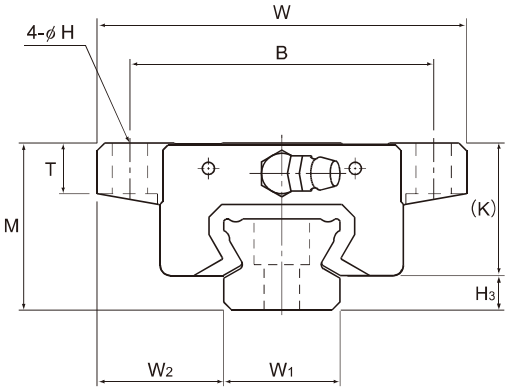


| Baugröße | Hauptabmessungen | | | Abmessungen Führungswagen | | | | | | | | | | | | |
|---|---|---|---|---|---|---|---|---|---|---|---|---|---|---|---|---|
| | Höhe | Breite | Länge | | | | | | | | | | | | Schmier-nippel | |
| | M | W | L | B | C | H | $L_1$ | T | K | N | E | $f_0$ | $e_0$ | $D_0$ | | $H_3$ |
| SSR 15XTB | 24 | 52 | 56,9 | 41 | 26 | 4,5 | 39,9 | 7 | 19,5 | 4,5 | 5,5 | 2,7 | 4,5 | 3 | PB1021B | 4,5 |
| SSR 20XTB | 28 | 59 | 66,5 | 49 | 32 | 5,5 | 46,6 | 9 | 22 | 5,5 | 12 | 2,9 | 5,2 | 3 | B-M6F | 6 |
| SSR 25XTB | 33 | 73 | 83 | 60 | 35 | 7 | 59,8 | 10 | 26,2 | 6 | 12 | 3,3 | 6,8 | 3 | B-M6F | 6,8 |

**Aufbau der Bestellbezeichnung**

**SSR15X TB 2 UU C1 +820L Y P T -II**

- SSR15X: Baugröße
- TB: Wagentyp
- 2: Anzahl der Führungswagen pro Schiene
- UU: Abdichtungs-Option (*1)
- C1: Symbol für die Vorspannungsklasse (*2)
  Normal (Kein Symbol)
  Leichte Vorspannung (C1)
  Mittlere Vorspannung (C0)
- +820L: Schienenlänge (mm)
- Y: Gilt nur für 15 und 25
- P: Symbol für Genauigkeitsklasse (*3)
  Normalklasse (kein Symbol)/Hochgenauigkeitsklasse (H)/Präzisionsklasse (P)
  Superpräzisionsklasse (SP)/Ultrapräzisionsklasse (UP)
- T: Symbol für Führungsschiene mehrteilige Schiene
- -II: Anzahl der Schienen für Paralleleinsatz in einer Ebene (*4)

(*1) Siehe Zubehör zum Schutz gegen Verunreinigungen auf A1-492. (*2) Siehe A1-70. (*3) Siehe A1-76. (*4) Siehe A1-13.

Hinweis: Diese Bestellbezeichnung gibt ein Set mit einer Führungsschiene an. Für eine parallelle Anordnung von beispielsweise zwei Schienen sind daher zwei Sets erforderlich.



Verschiedene Downloads zu den einzelnen Typen finden Sie auf unserer Homepage fur technischen Support. https://tech.thk.com

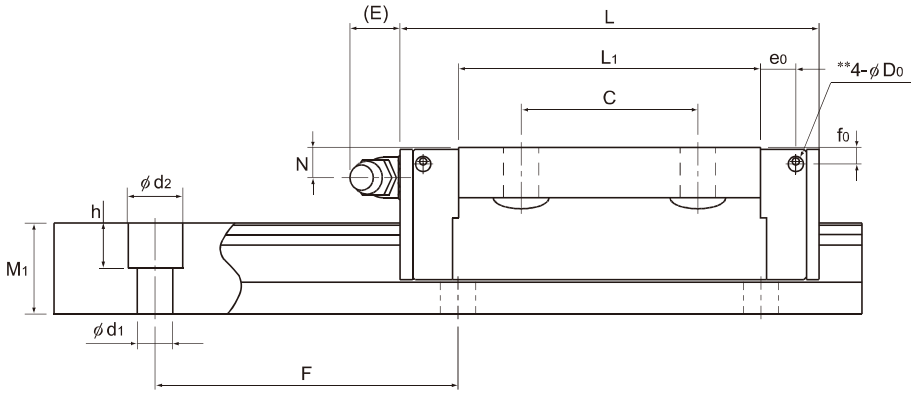


Einheit: mm

| | Abmessungen Führungsschiene | | | | | | Tragzahl | | Zulässiges statisches Moment kNm* | | | | | Gewicht | |
|---|---|---|---|---|---|---|---|---|---|---|---|---|---|---|---|
| | Breite | | Höhe | Teilung | | Länge* | C | $C_0$ | $M_A$ | | $M_B$ | | $M_C$ | Führungswagen | Führungsschiene |
| | $W_1$ ±0,05 | $W_2$ | $M_1$ | F | $d_1 \times d_2 \times h$ | Max. | kN | kN | 1 Wagen | 2 Wagen | 1 Wagen | 2 Wagen | 1 Wagen | kg | kg/m |
| | 15 | 18,5 | 12,5 | 60 | 4,5×7,5×5,3 | 3000 (1240) | 14,7 | 16,5 | 0,0792 | 0,44 | 0,0486 | 0,274 | 0,0962 | 0,19 | 1,2 |
| | 20 | 19,5 | 15,5 | 60 | 6×9,5×8,5 | 3000 (1480) | 19,6 | 23,4 | 0,138 | 0,723 | 0,0847 | 0,448 | 0,18 | 0,31 | 2,1 |
| | 23 | 25 | 18 | 60 | 7×11×9 | 3000 (2020) | 31,5 | 36,4 | 0,258 | 1,42 | 0,158 | 0,884 | 0,33 | 0,53 | 2,7 |

Hinweis 1: Die Vorbohrungen für die Seitenschmiernippel** sind nicht durchgebohrt, um zu verhindern das Fremdpartikel in das Wageninnere eindringen können.
Auf Anfrage liefert THK die Führungen mit seitlichen Schmiernippeln fertig montiert. Verwenden Sie die Vorbohrungen für die Seitennippel** nicht für andere Zwecke als der Anbringung eines Schmiernippels.
Die Längenangabe unter "Länge*" gibt die maximale Standardlänge einer Führungsschiene an. (Siehe **A1-116**).
Zulässiges statisches Moment*: 1 Wagen: Zulässiges statisches Moment bei einem Führungswagen
2 Wagen: Zulässiges statisches Moment bei zwei eng zusammengesetzten Führungswagen

Hinweis 2: Für die Typen SSR15 und 25 werden zwei Arten von Führungsschienen mit unterschiedlich großen Montagebohrungen angeboten (siehe Tab. 1).
Beim Austausch dieses Typs durch Typ SR ist die Größe der Montagebohrung an der Führungsschiene zu beachten.
Fragen Sie in einem solchen Fall THK.

Tab. 1 Größe der Montagebohrung für die Schiene

| Baureihe/-größe | Standardschiene | Semi-Standardschiene |
|---|---|---|
| SSR 15 | Für M4 (Symbol Y) | Für M3 (kein Symbol) |
| SSR 25 | Für M6 (Symbol Y) | Für M5 (kein Symbol) |

Zubehör⇒A1-455